附件

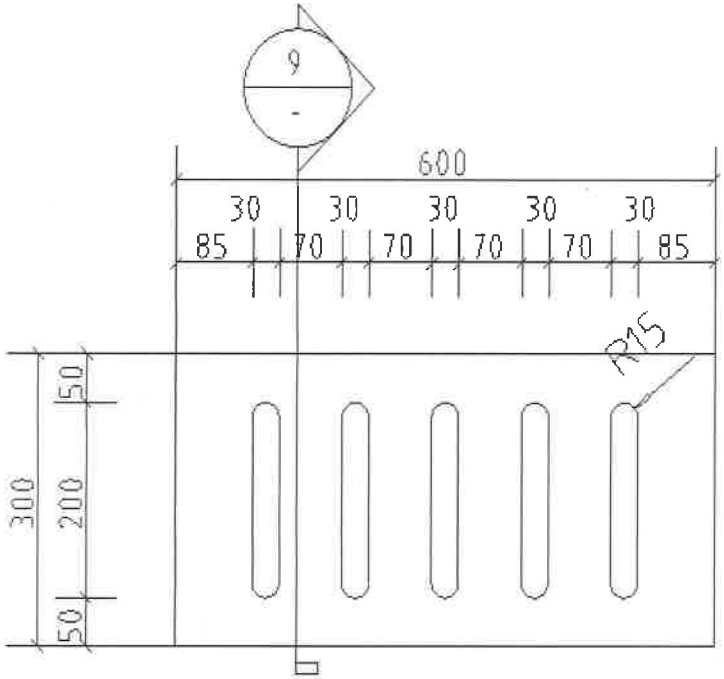
9
600
30
30
30
30
30
85
70
70
70
70
85
R15
50
300
200
50

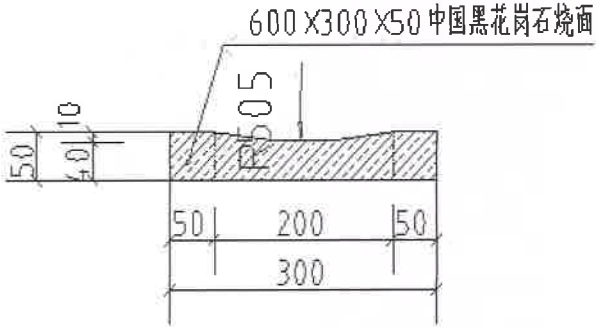
600X300X50中国黑花岗石烧面
10
50
40
50
50
200
50
300